IMPORTANT

Ce guide d'installation concerne autant les systèmes à tirette que ceux à ressort.

This guide is to install pull-tab or spring system.

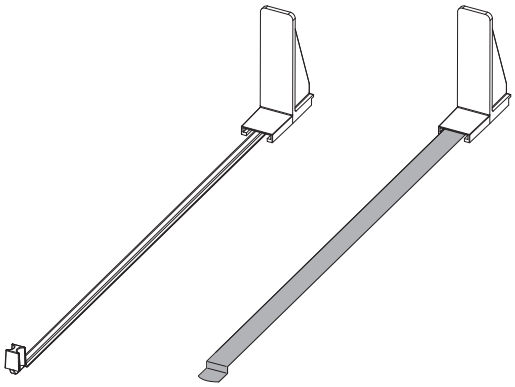

1

Retirez le papier protecteur de l'autocollant sous la bande de retenue, puis apposez-la sur le dessus de la tablette. Prenez soins de diriger le crochet A vers l'avant.

Peel off the adhesive tape on back of the holding strip, then put it directly over the shelf. Make sure the hook A is pointing at the front.

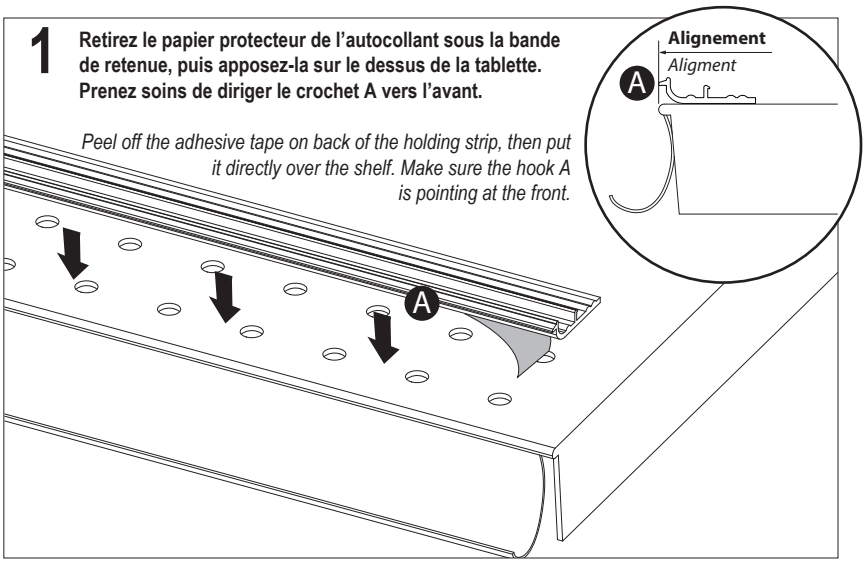

2A

Apposez la coulisse contre la bande de retenue. Conserver une grande inclinaison afin de mordre contre le crochet A.

Apply the rail against the holding strip. Allow a slope to the rail to snap the hook A.

Pour les endroits exiguës, apposez la coulisse dans le crochet A avec une légère inclinaison et appuyer fermement avec les pouces de chaque côté de la tirette.

For narrow spaces, place the rail directly on top of the hook. Allow as much angle as possible, then press firmly with both thumbs on each side of the pull-tab.

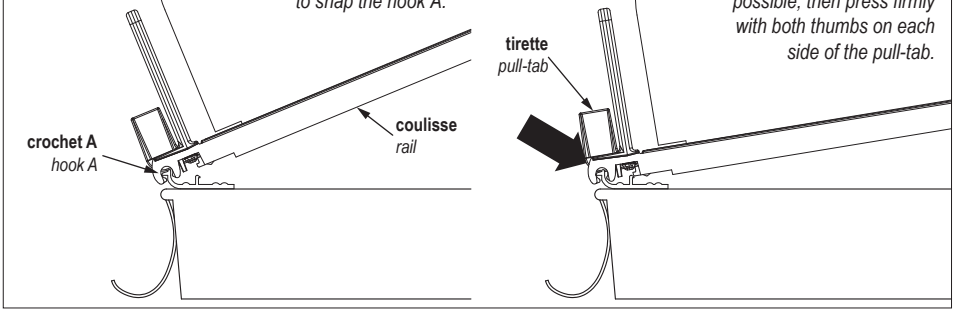

2B

Lorsque la coulisse est bien engagée dans le crochet A, faites descendre l'arrière de la coulisse, puis appuyez fermement sur celle-ci avec les pouces, derrière le butoir.

Once the hook A is properly inserted into the rail, allow it to lower. Press firmly with both thumbs on the rail, behind the front stopper.

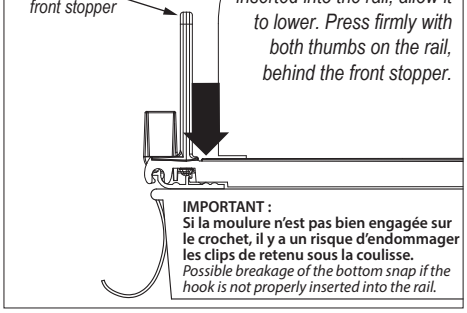

IMPORTANT :
Si la moulure n'est pas bien engagée sur le crochet, il y a un risque d'endommager les clips de retenu sous la coulisse.
Possible breakage of the bottom snap if the hook is not properly inserted into the rail.

3 configuration en L
L shape setting

Débutez l'installation par la gauche. Aligner le côté gauche de la section avec le côté gauche de la tablette

Begin installation with the left side. The section and the shelf left sides must be aligned together.

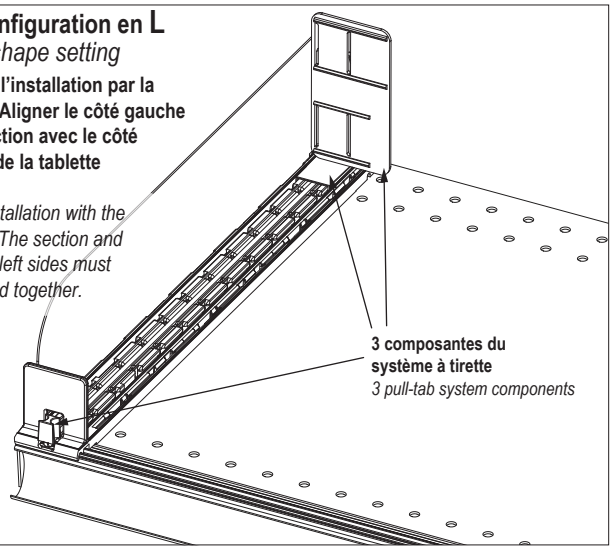

4 configuration en U
U shape setting

Débutez l'installation par la gauche. Aligner le côté gauche de la section avec le côté gauche de la tablette

Begin installation with the left side. The section and the shelf left sides must be aligned together.

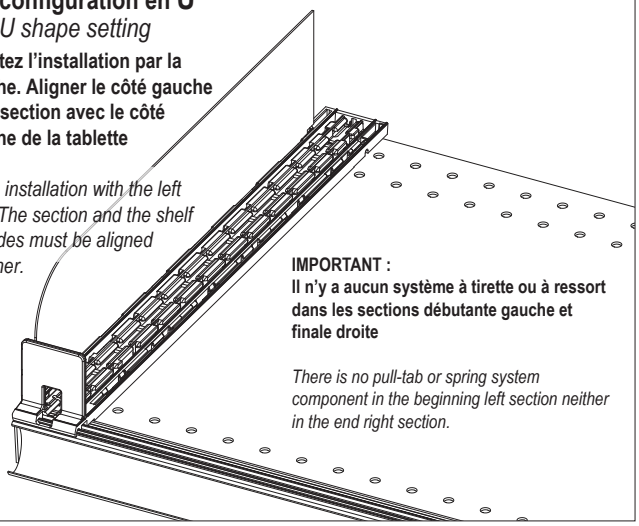

IMPORTANT :
Il n'y a aucun système à tirette ou à ressort dans les sections débutante gauche et finale droite

There is no pull-tab or spring system component in the beginning left section neither in the end right section.

Questions: 819.569.7555 Aspasie, 2106 rue Bellefeuille, Trois-Rivières, QC, Canada G9A 3Y9 **ventes@aspasie.com**

5

Afin d'ajuster l'espacement entre les séparateurs, utilisez la partie la plus large de la marchandise et apposez-la contre la coulisse.

Dans le cas d'un anti-sudorifique par exemple, le couvercle constitue la partie la plus large.

Évitez de trop serrer la marchandise entre les séparateurs.

To give proper gap between dividers, rely on the width of the largest area on the goods.

Example: for anti-perpirant, the cap is always wider than the bottom.

Do not over tighten the products against the dividers.

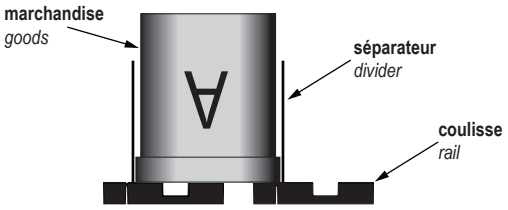

MÉTHODE IDÉALE POUR ESPACEMENT
IDEAL MEASUREMENT REFERENCE

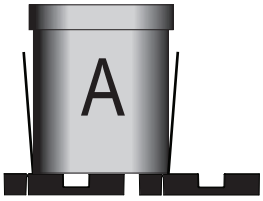

MAUVAIS
WRONG

BON / *GOOD*

6 configuration en L
L shape setting

Installer toutes les sections selon l'agencement désiré ou selon le plan d'installation fourni.

Install all the sections as per the desire order or as per the provided installation plan.

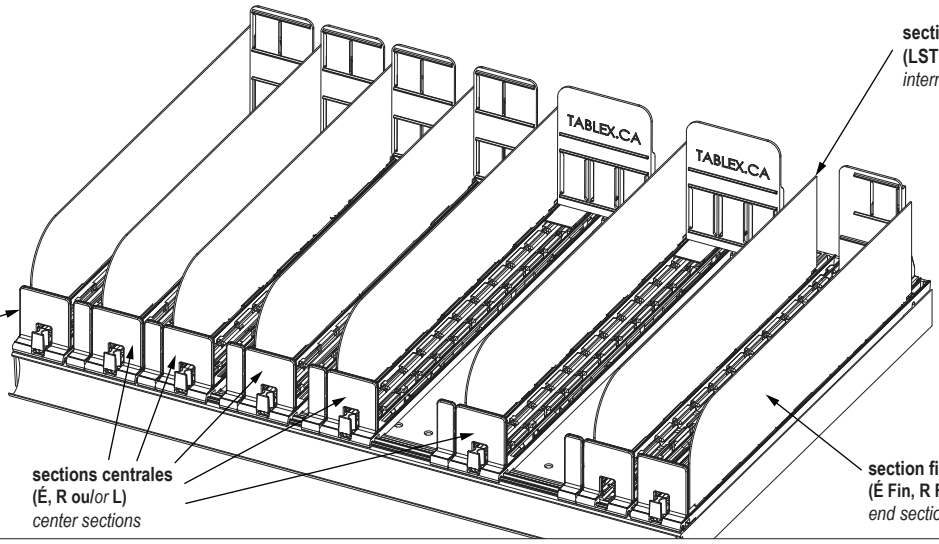

7 configuration en U
U shape setting

Installer toutes les coulisses selon l'agencement désiré ou selon le plan d'assemblage fourni.

Install all the rail as per the desire order or as per the provided assembly plan.

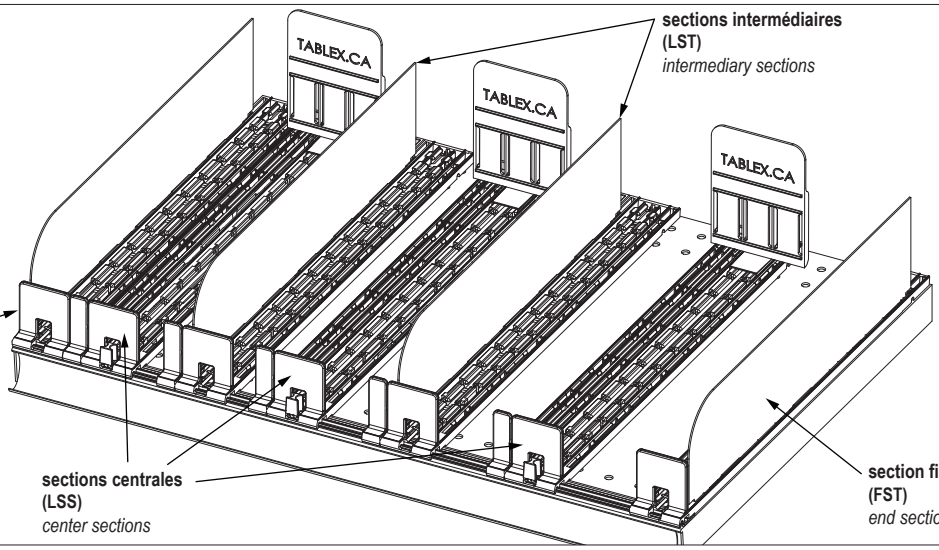

Questions: 819.569.7555 Aspasie, 2106 rue Bellefeuille, Trois-Rivières, QC, Canada G9A 3Y9 **ventes@aspasie.com**